Схема армирования ростверка

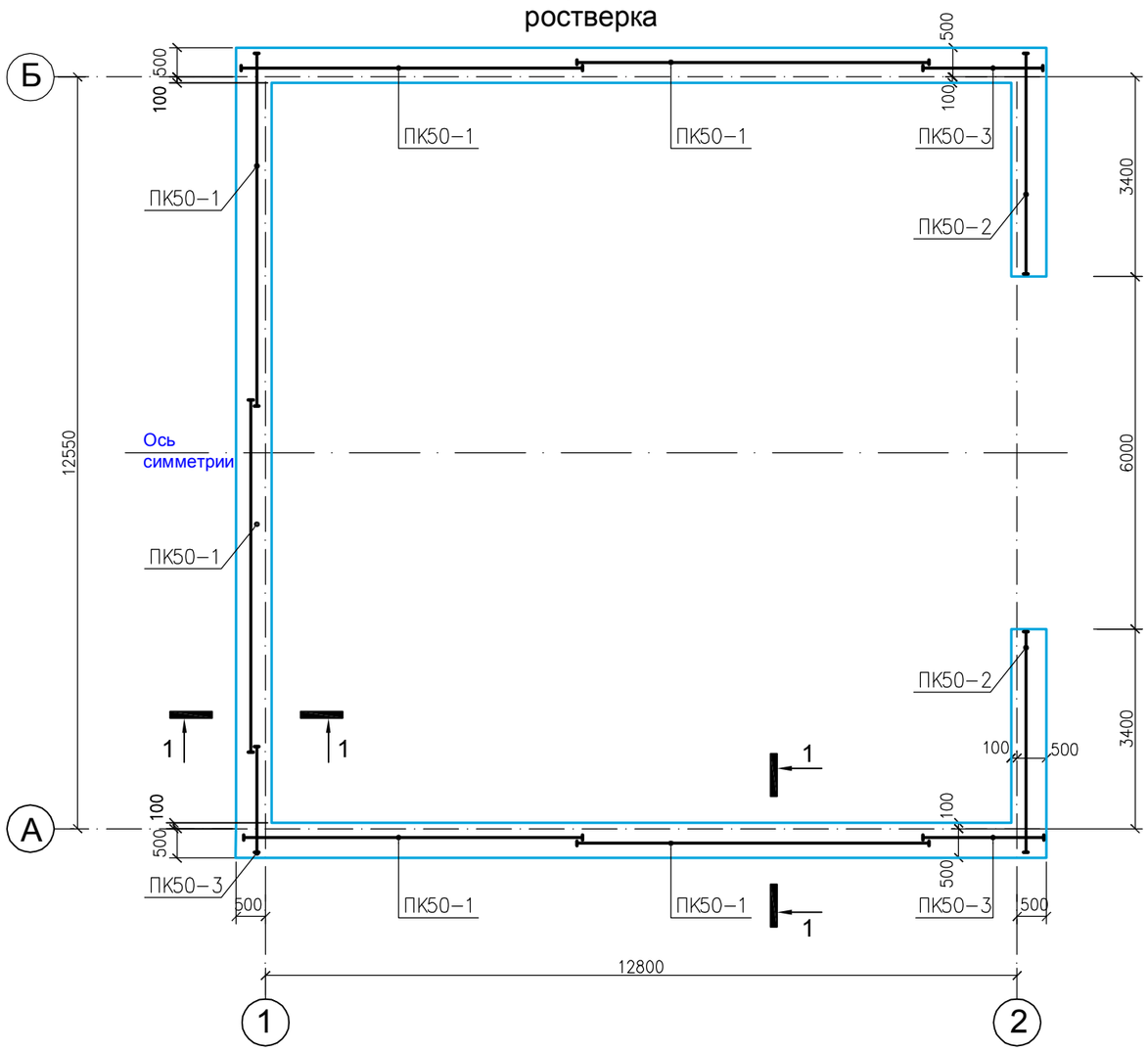

1-1

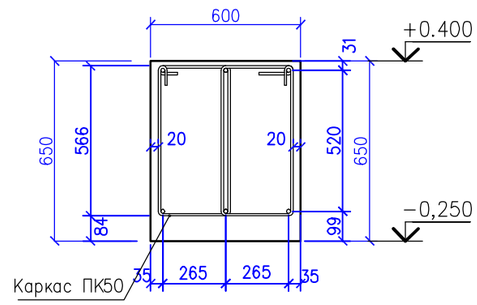

ВЕДОМОСТЬ РАСХОДА СТАЛИ НА ЭЛЕМЕНТ, КГ

Марка элемента	Изделия арматурные							Всего
	Арматура класса							
	AIII				AI			
	ГОСТ 5781–82*				ГОСТ 5781–82*			
	ø12	ø10		Итого	ø8		Итого	
РМ1	266.82	–		266.82	446,7		446,7	713,52кг

СПЕЦИФИКАЦИЯ К СХЕМЕ АРМИРОВАНИЯ ЛЕНТОЧНОГО РОСТВЕРКА РМ1

Поз.	Обозначение	Наименование	Кол.	Масса ед. кг	Прим.
		Сборочные единицы			713,52кг
ПК50–1	Лист АС–14	ПК50–1, L=6000	6	85,72	514,32
ПК50–2	Лист АС–14	ПК50–2, L=3750	2	53,1	106,2
ПК50–3	Лист АС–14	ПК50–3, L=2200	3	31,0	93,0
		Материалы:			
		Бетон класса В20, F75, (м3) на сульфатостойком портландцементе	18,2		

Согласовано

Взам. инв.

Подп. и дата

Инв.подл.

Изм	Кол.уч.	Лист	Nдок.	Подпись	Дата
ГИП		Орынбаев			
Проверил		Орынбаев			
Выполнил		Шамкенов			

14/11-АС

Пункт технического обслуживания "Пит-Стоп" на Богатырском комплексе разреза "Богатырь"

Здание шиномонтажных работ

Стадия	Лист	Листов
РП	14	24

Схема армирование ростверка

ТОО "ЦентрГеоПроект" г.Экибастуз-2012г